Technische fiche

# Led inbouw downlight

Reflector | 3000 K

- Ideaal voor professionele toepassingen zoals circulatiezones, kantooromgevingen, circulatieruimten, polyvalente ruimtes onthaal- & wachtruimtes, horeca, winkelruimten, …
- Lagere verblinding dankzij diepliggende lichtbron
- Geschikt voor verlaagde plafonds en systeemplafonds
- Standaard voorzien met afdekglas
- Verschillende lumenpakketten beschikbaar voor éénzelfde behuizing
- Met springveren voor een snelle installatie
- Afwerking in wit of zwart

LED BUILT-IN | 45° | 50000 | IP44/IP20 | CE

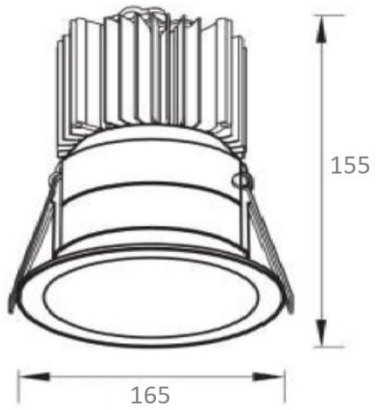


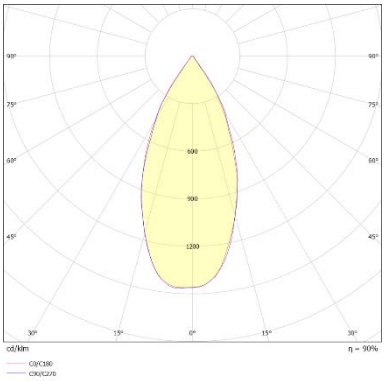

| | |
|---|---|
| **Spanning** | 220 – 240 V AC |
| **IP waarde** | IP44 / IP20 |
| **Elektrische veiligheidsklasse** | Klasse II |
| **Arbeidsfactor (driver)** | ≥ 0,9 |
| **Fitting / lichtbron** | SMD leds, ingebouwd |
| **Kleurtemperatuur** | 3000 K |
| **Stralingshoek** | 45° |
| **Lichtverdeling** | Symmetrisch, direct |
| **Kleurweergave index (CRI)** | ≥ 80 |
| **Verblindingsfactor (UGR)** | ≤ 19 |
| **Branduren led (25°C)** | 50000 uren |
| **Lumenbehoud (25°C)** | L90B50 |
| **CIE flux code** | 96 99 100 100 90 |
| **Plaatsingswijze** | Inbouw, plafond |
| **Inbouwopening (Ø)** | 155 mm |
| **Inbouwdiepte** | 160 mm |
| **Plafonddikte** | Max. 15 mm |
| **Led driver** | Inclusief, extern, vervangbaar |
| **Afmetingen (ØxH)** | 165 x 155 mm |
| **Materiaal behuizing** | Aluminium |
| **Werktemperatuur** | 0 – 35°C |

| Artikelnummer | Vermogen | Lichtstroom | Kleur |
|---|---|---|---|
| GGS30501D45830WH | 8 W | 1100 lm | Wit |
| GGS30501D45830BL | 8 W | 1100 lm | Zwart |
| GGS30502D45830WH | 18 W | 2000 lm | Wit |
| GGS30502D45830BL | 18 W | 2000 lm | Zwart |
| GGS30503D45830WH | 26 W | 3000 lm | Wit |
| GGS30503D45830BL | 26 W | 3000 lm | Zwart |



Contact:
Mijnwerkerslaan 33 / 2
3550 Heusden – Zolder
office@gg-spot.be
www.gg-spot.be



Follow us on
ggspotledlights

## Beschikbaar op aanvraag:

- Fase dimbaar
- DALI & drukknop dimbaar
- Stralingshoek: 24° of 60° (geen meerprijs)
- Kleurtemperatuur: 2700K of 4000K (geen meerprijs)
- Kleurweergave index (CRI): 90
- Noodunit:
    - GGS3SUPP-E: noodunit met 3 uur autonomie, manuele test
- Dim to warm led module (3000 K → 2200 K)
- Specifieke led module voor voedingsproducten (brood, vlees, vis, groenten & fruit)

## Opmerkingen:

- Dit toestel moet worden geplaatst door technisch geschoolde personen en volgens de regels van goed vakmanschap. Bij twijfel over de aansluiting, contacteer uw leverancier om defecten of ongevallen te voorkomen.
- Schakel de netspanning uit tijdens de installatie, montage en onderhoud van het toestel.
- Het toestel is plensdicht (IP44) aan de voorzijde en is dus niet volledig watervast. Het armatuur mag wel worden gemonteerd in een vochtige omgeving bij een gesloten plafond.
- Het armatuur wordt geleverd met een niet dimbare driver.
- Dit armatuur bevat ingebouwde leds die enkel vervangen kunnen worden door technisch geschoolde personen.
- Door variaties in de productie zijn parameters zoals lichtstroom, vermogen, … onderhevig aan toleranties van +/- 10%.
- Bewaar deze technische fiche voor latere raadpleging.



Contact:

Mijnwerkerslaan 33 / 2
3550 Heusden – Zolder

office@gg-spot.be

www.gg-spot.be



Follow us on

ggspotledlights